第41回 富山県ビーチボール選手権大会

実施日：　2026/11/22
会　場：　富山県総合体育センター

競技結果：

クラス	優勝	次勝
男子Aクラス 18歳以上の部	NAUGHTY (小矢部市)	ゆに (砺波市)
男子Bクラス 30歳以上の部	ブレイブ (射水市)	JOKER (高岡市)
男子Cクラス 40歳以上の部	たまにびーち部 (小矢部市)	天馬。 (南砺市)
男子Dクラス 50歳以上の部	天神 (魚津市)	颯50 (氷見市)
女子Aクラス 18歳以上の部	天神 (魚津市)	VIVACE (砺波市)
女子Bクラス 30歳以上の部	結 (砺波市)	ライズ (砺波市)
女子Cクラス 40歳以上の部	サボテン (婦中町地区)	Unity (滑川市)
女子Dクラス 50歳以上の部	堀川 (富山地区)	新庄 (富山地区)

第41回 富山県ビーチボール選手権大会 リーグ表

【男子Aクラス 予選A組】

	岩瀬				ゆに				NAUGHTY				勝敗			得失セット				得失点				順位
イワセ **岩瀬** （富山地区）	◆				A1	0	－	2	A7	0	－	2	0	－	2	0	－	4	7	－	36		3
					×	3	－	9	×	0	－	9				-4			-29				
						2	－	9		2	－	9											
						0	－	0		0	－	0											
ゆに **ゆに** （砺波市）	A1	2	－	0	◆				A4	1	－	2	1	－	1	3	－	2	41	－	34		2
	○	9	－	3					×	5	－	9				1			7				
		9	－	2						9	－	5											
		0	－	0						9	－	15											
ノーティ **NAUGHTY** （小矢部市）	A7	2	－	0	A4	2	－	1	◆				2	－	0	4	－	1	47	－	25		1
	○	9	－	0	○	9	－	5								3			22				
		9	－	2		5	－	9															
		0	－	0		15	－	9															

【男子Aクラス 予選B組】

	天神				ラビッツ				山室				ＳＦＣ				勝敗			得失セット				得失点				順位
テンジン **天神** （魚津市）	◆				A2	2	－	0	◆				A6	1	－	2	1	－	1	3	－	2		34	－	46		1
					○	9	－	6					×	0	－	9				1				-12				
						9	－	8						9	－	8												
						0	－	0						7	－	15												
ラビッツ **ラビッツ** （射水市）	A2	0	－	2	◆				A5	2	－	0	◆				1	－	1	2	－	2		32	－	30		3
	×	6	－	9					○	9	－	8								0				2				
		8	－	9						9	－	4																
		0	－	0						0	－	0																
ヤマムロ **山室** （富山地区）	◆				A5	0	－	2	◆				A3	2	－	0	1	－	1	2	－	2		30	－	26		2
					×	8	－	9					○	9	－	2				0				4				
						4	－	9						9	－	6												
						0	－	0						0	－	0												
エスエフシー **ＳＦＣ** （砺波市）	A6	2	－	1	◆				A3	0	－	2	◆				1	－	1	2	－	3		40	－	34		4
	○	9	－	0					×	2	－	9								-1				6				
		8	－	9						6	－	9																
		15	－	7						0	－	0																

【男子Bクラス 予選A組】

	天神				錦				Rebel				勝敗			得失セット				得失点				順位
テンジン **天神** （魚津市）	◆				C1	2	－	0	C7	2	－	0	2	－	0	4	－	0	36	－	18		1
					○	9	－	5		9	－	4				4			18				
						9	－	4	○	9	－	5											
						0	－	0		0	－	0											
ニシキ **錦** （滑川市）	C1	0	－	2	◆				C4	0	－	2	0	－	2	0	－	4	17	－	36		3
	×	5	－	9					×	5	－	9				-4			-19				
		4	－	9						3	－	9											
		0	－	0						0	－	0											
リベル **Rebel** （氷見市）	C7	0	－	2	C4	2	－	0	◆				1	－	1	2	－	2	27	－	26		2
	×	4	－	9	○	9	－	5								0			1				
		5	－	9		9	－	3															
		0	－	0		0	－	0															

【男子Bクラス 予選B組】

	清水				ブレイブ				JOKER				勝敗			得失セット				得失点				順位
シミズ **清水** （富山地区）	◆				C2	0	－	2	C8	0	－	2	0	－	2	0	－	4	9	－	36		3
					×	2	－	9	×	3	－	9				-4			-27				
						2	－	9		2	－	9											
						0	－	0		0	－	0											
ブレイブ **ブレイブ** （射水市）	C2	2	－	0	◆				C5	2	－	1	2	－	0	4	－	1	48	－	22		1
	○	9	－	2					○	9	－	1				3			26				
		9	－	2						6	－	9											
		0	－	0						15	－	8											
ジョーカー **JOKER** （高岡市）	C8	2	－	0	C5	1	－	2	◆				1	－	1	3	－	2	36	－	35		2
	○	9	－	3	×	1	－	9								1			1				
		9	－	2		9	－	6															
		0	－	0		8	－	15															

【男子Cクラス 予選A組】

	天馬。				弦武				アンメルツ				勝敗			得失セット			得失点			順位
テンマ。 **天馬。** （南砺市）	◆				D1	2	−	0	C6	2	−	0	2	−	0	4	−	0	36	−	18	**1**
					○	9	−	4	○	9	−	4				**4**			**18**			
						9	−	8		9	−	2										
						0	−	0		0	−	0										
ゲンブ **弦武** （射水市）	D1	0	−	2	◆				C3	2	−	0	1	−	1	2	−	2	30	−	23	**2**
	×	4	−	9					○	9	−	0				**0**			**7**			
		8	−	9						9	−	5										
		0	−	0						0	−	0										
アンメルツ **アンメルツ** （滑川市）	C6	0	−	2	C3	0	−	2	◆				0	−	2	0	−	4	11	−	36	**3**
	×	4	−	9		0	−	9								**-4**			**-25**			
		2	−	9	×	5	−	9														
		0	−	0		0	−	0														

【男子Cクラス 予選B組】

	颯				排球会　新湊				桜谷				勝敗			得失セット			得失点			順位
ハヤテ **颯** （氷見市）	◆				D2	2	−	0	D6	2	−	0	2	−	0	4	−	0	36	−	23	**1**
					○	9	−	7	○	9	−	7				**4**			**13**			
						9	−	8		9	−	1										
						0	−	0		0	−	0										
ハイキュウカイ　シンミナト **排球会　新湊** （射水市）	D2	0	−	2	◆				D4	2	−	0	1	−	1	2	−	2	33	−	25	**2**
	×	7	−	9					○	9	−	2				**0**			**8**			
		8	−	9						9	−	5										
		0	−	0						0	−	0										
サクラダニ **桜谷** （富山地区）	D6	0	−	2	D4	0	−	2	◆				0	−	2	0	−	4	15	−	36	**3**
	×	7	−	9		2	−	9								**-4**			**-21**			
		1	−	9	×	5	−	9														
		0	−	0		0	−	0														

【男子Cクラス 予選C組】

	加積				たまにびーち部				大家庄				勝敗			得失セット			得失点			順位
カヅミ **加積** （魚津市）	◆				D3	0	−	2	D7	2	−	0	1	−	1	2	−	2	34	−	29	**2**
					×	8	−	9	○	9	−	6				**0**			**5**			
						8	−	9		9	−	5										
						0	−	0		0	−	0										
タマニビーチブ **たまにびーち部** （小矢部市）	D3	2	−	0	◆				D5	2	−	0	2	−	0	4	−	0	36	−	22	**1**
	○	9	−	8					○	9	−	6				**4**			**14**			
		9	−	8						9	−	0										
		0	−	0						0	−	0										
オオイエノショウ **大家庄** （朝日町）	D7	0	−	2	D5	0	−	2	◆				0	−	2	0	−	4	17	−	36	**3**
	×	6	−	9	×	6	−	9								**-4**			**-19**			
		5	−	9		0	−	9														
		0	−	0		0	−	0														

【男子Dクラス 予選A組】

	加積				こまいぬ				シアン				新庄			勝敗			得失セット			得失点			順位
カヅミ **加積** （魚津市）	◆				E1	2	−	0	◆				E6	2	−	1	2	−	0	4	−	1	44	−	40	**1**
					○	9	−	4					○	9	−	7				**3**			**4**			
						9	−	6						2	−	9										
						0	−	0						15	−	14										
コマイヌ **こまいぬ** （黒部市）	E1	0	−	2	◆				E5	1	−	2	◆			0	−	2	1	−	4	30	−	48	**4**
	×	4	−	9					×	9	−	6							**-3**			**-18**			
		6	−	9						3	−	9													
		0	−	0						8	−	15													
シアン **シアン** （高岡市）	◆				E5	2	−	1	◆				E2	1	−	2	1	−	1	3	−	3	49	−	50	**3**
					○	6	−	9					×	0	−	9				**0**			**-1**			
						9	−	3						9	−	6										
						15	−	8						10	−	15										
シンジョウ **新庄** （富山地区）	E6	1	−	2	◆				E2	2	−	1	◆			1	−	1	3	−	3	60	−	45	**2**
	×	7	−	9					○	9	−	0							**0**			**15**			
		9	−	2						6	−	9													
		14	−	15						15	−	10													

【男子Dクラス 予選B組】

	颯50				弾丸小僧				天神				一世風靡				勝敗			得失セット			得失点			順位
ハヤテ50 **颯50** （氷見市）	◆				E3	2	−	0	◆				E8	2	−	0	2	−	0	4	−	0	36	−	8	**1**
					○	9	−	0					○	9	−	7				**4**			**28**			
						9	−	0						9	−	1										
						0	−	0						0	−	0										
ダンガンコゾウ **弾丸小僧** （砺波市）	E3	0	−	2	◆				E7	0	−	2	◆				0	−	2	0	−	4	5	−	36	**4**
	×	0	−	9					×	1	−	9								**-4**			**-31**			
		0	−	9						4	−	9														
		0	−	0						0	−	0														
テンジン **天神** （魚津市）	◆				E7	2	−	0	◆				E4	2	−	1	2	−	0	4	−	1	49	−	21	**2**
					○	9	−	1					○	7	−	9				**3**			**28**			
						9	−	4						9	−	1										
						0	−	0						15	−	6										
イッセイフウビ **一世風靡** （滑川市）	E8	0	−	2	◆				E4	1	−	2	◆				0	−	2	1	−	4	24	−	49	**3**
	×	7	−	9					×	9	−	7								**-3**			**-25**			
		1	−	9						1	−	9														
		0	−	0						6	−	15														

【女子Aクラス 予選A組】

	ARYSS				more				ピーカーブー				MATE				勝敗			得失セット			得失点			順位
アーリス **ARYSS** （大沢野地区）	◆				F1	0	−	2	◆				F6	2	−	0	1	−	1	2	−	2	21	−	21	**2**
					×	2	−	9					○	9	−	3				**0**			**0**			
						1	−	9						9	−	0										
						0	−	0						0	−	0										
モア **more** （滑川市）	F1	2	−	0	◆				F5	1	−	2	◆				1	−	1	3	−	2	46	−	29	**1**
	○	9	−	2					×	9	−	2								**1**			**17**			
		9	−	1						7	−	9														
		0	−	0						12	−	15														
ピーカーブー **ピーカーブー** （黒部市）	◆				F5	2	−	1	◆				F2	0	−	2	1	−	1	2	−	3	38	−	46	**4**
					○	2	−	9					×	5	−	9				**-1**			**-8**			
						9	−	7						7	−	9										
						15	−	12						0	−	0										
メイト **MATE** （朝日町）	F6	0	−	2	◆				F2	2	−	0	◆				1	−	1	2	−	2	21	−	30	**3**
	×	3	−	9					○	9	−	5								**0**			**-9**			
		0	−	9						9	−	7														
		0	−	0						0	−	0														

【女子Aクラス 予選B組】

	天神				Link				VIVACE				JOKER				勝敗			得失セット			得失点			順位
テンジン **天神** （魚津市）	◆				F3	2	−	1	◆				F8	2	−	0	2	−	0	4	−	1	44	−	39	**2**
					○	9	−	6					○	9	−	4				**3**			**5**			
						2	−	9						9	−	8										
						15	−	12						0	−	0										
リンク **Link** （射水市）	F3	1	−	2	◆				F7	0	−	2	◆				0	−	2	1	−	4	36	−	44	**3**
	×	6	−	9					×	7	−	9								**-3**			**-8**			
		9	−	2						2	−	9														
		12	−	15						0	−	0														
ヴィバーチェ **VIVACE** （砺波市）	◆				F7	2	−	0	◆				F4	2	−	1	2	−	0	4	−	1	45	−	33	**1**
					○	9	−	7					○	3	−	9				**3**			**12**			
						9	−	2						9	−	2										
						0	−	0						15	−	13										
ジョーカー **JOKER** （高岡市）	F8	0	−	2	◆				F4	1	−	2	◆				0	−	2	1	−	4	36	−	45	**4**
	×	4	−	9					×	9	−	3								**-3**			**-9**			
		8	−	9						2	−	9														
		0	−	0						13	−	15														

【女子Bクラス 予選A組】

	第1戦				第2戦				勝敗			得失セット			得失点			順位
ライズ **ライズ** （砺波市）	G2	1	−	2	G4	2	−	1	1	−	1	3	−	3	47	−	51	**2**
	×	9	−	4	○	5	−	9				**0**			**-4**			
		2	−	9		9	−	5										
		7	−	15		15	−	9										
ユイ **結** （砺波市）	G2	2	−	1	G4	1	−	2	1	−	1	3	−	3	51	−	47	**1**
	○	4	−	9	×	9	−	5				**0**			**4**			
		9	−	2		5	−	9										
		15	−	7		9	−	15										

【女子Cクラス 予選A組】

	Unity				Linon				Swish				勝敗			得失セット			得失点			順位
ユニティ **Unity** （滑川市）	◆				B1	2	−	1	B5	2	−	1	2	−	0	4	−	2	61	−	52	**1**
					○	9	−	6		9	−	6				**2**			**9**			
						8	−	9	○	5	−	9										
						15	−	9		15	−	13										
リノン **Linon** （射水市）	B1	1	−	2	◆				B3	2	−	1	1	−	1	3	−	3	54	−	54	**2**
	×	6	−	9					○	6	−	9				**0**			**0**			
		9	−	8						9	−	3										
		9	−	15						15	−	10										
スウィッシュ **Swish** （黒部市）	B5	1	−	2	B3	1	−	2	◆				0	−	2	2	−	4	50	−	59	**3**
	×	6	−	9		9	−	6								**-2**			**-9**			
		9	−	5	×	3	−	9														
		13	−	15		10	−	15														

【女子Cクラス 予選B組】

	ピンクラビッツ				絆				ＳＦＣ				勝敗			得失セット				得失点			順位
ピンクラビッツ **ピンクラビッツ** （氷見市）	◆				B2	0	－	2	B6	0	－	2	0	－	2	0	－	4		23	－	36	**3**
					×	3	－	9	×	5	－	9				**-4**				**-13**			
						7	－	9		8	－	9											
						0	－	0		0	－	0											
キズナ **絆** （高岡市）	B2	2	－	0	◆				B4	1	－	2	1	－	1	3	－	2		38	－	38	**2**
	○	9	－	3					×	1	－	9				**1**				**0**			
		9	－	7						9	－	4											
		0	－	0						10	－	15											
エスエフシー **ＳＦＣ** （砺波市）	B6	2	－	0	B4	2	－	1	◆				2	－	0	4	－	1		46	－	33	**1**
	○	9	－	5		9	－	1								**3**				**13**			
		9	－	8	○	4	－	9															
		0	－	0		15	－	10															

【女子Cクラス 予選C組】

	NAUGHTY				加積				サポテン				はぎうら				勝敗			得失セット				得失点			順位
ノーティ **NAUGHTY** （小矢部市）	◆				G1	2	－	1	◆				G6	1	－	2	1	－	1	3	－	3		52	－	48	**2**
					○	6	－	9						4	－	9				**0**				**4**			
						9	－	3					×	9	－	1											
						15	－	11						9	－	15											
カヅミ **加積** （魚津市）	G1	1	－	2	◆				G5	0	－	2	◆				0	－	2	1	－	4		29	－	48	**4**
	×	9	－	6					×	2	－	9								**-3**				**-19**			
		3	－	9						4	－	9															
		11	－	15						0	－	0															
サポテン **サポテン** （婦中町地区）	◆				G5	2	－	0	◆				G3	2	－	0	2	－	0	4	－	0		36	－	20	**1**
					○	9	－	2					○	9	－	7				**4**				**16**			
						9	－	4						9	－	7											
						0	－	0						0	－	0											
ハギウラ **はぎうら** （富山地区）	G6	2	－	1	◆				G3	0	－	2	◆				1	－	1	2	－	3		39	－	40	**3**
	○	9	－	4					×	7	－	9								**-1**				**-1**			
		1	－	9						7	－	9															
		15	－	9						0	－	0															

【女子Dクラス 予選A組】

	林倶楽部				天神				新庄				ペガサス				勝敗			得失セット				得失点			順位
ハヤシクラブ **林倶楽部** （砺波市）	◆				H1	0	－	2	◆				H5	1	－	2	0	－	2	1	－	4		30	－	45	**4**
					×	7	－	9					×	9	－	3				**-3**				**-15**			
						1	－	9						0	－	9											
						0	－	0						13	－	15											
テンジン **天神** （魚津市）	H1	2	－	0	◆				H4	0	－	2	◆				1	－	1	2	－	2		33	－	26	**2**
	○	9	－	7					×	7	－	9								**0**				**7**			
		9	－	1						8	－	9															
		0	－	0						0	－	0															
シンジョウ **新庄** （富山地区）	◆				H4	2	－	0	◆				H3	2	－	0	2	－	0	4	－	0		36	－	18	**1**
					○	9	－	7					○	9	－	2				**4**				**18**			
						9	－	8						9	－	1											
						0	－	0						0	－	0											
ペガサス **ペガサス** （滑川市）	H5	2	－	1	◆				H3	0	－	2	◆				1	－	1	2	－	3		30	－	40	**3**
	○	3	－	9					×	2	－	9								**-1**				**-10**			
		9	－	0						1	－	9															
		15	－	13						0	－	0															

【女子Dクラス 予選B組】

	ヴィーナス				BEANS				ジプシー				広瀬スポーツクラブ				勝敗			得失セット				得失点			順位
びーなす **ヴィーナス** （朝日町）	◆				H2	1	－	2	◆				H6	2	－	0	1	－	1	3	－	2		40	－	36	**2**
					×	9	－	5						9	－	3				**1**				**4**			
						1	－	9					○	9	－	4											
						12	－	15						0	－	0											
ビーンズ **BEANS** （黒部市）	H2	2	－	1	◆				J5	0	－	2	◆				1	－	1	2	－	3		40	－	40	**3**
	○	5	－	9					×	3	－	9								**-1**				**0**			
		9	－	1						8	－	9															
		15	－	12						0	－	0															
ジプシー **ジプシー** （砺波市）	◆				J5	2	－	0	◆				I2	2	－	0	2	－	0	4	－	0		36	－	13	**1**
					○	9	－	3					○	9	－	1				**4**				**23**			
						9	－	8						9	－	1											
						0	－	0						0	－	0											
ヒロセスポーツクラブ **広瀬スポーツクラブ** （南砺市）	H6	0	－	2	◆				I2	0	－	2	◆				0	－	2	0	－	4		9	－	36	**4**
	×	3	－	9					×	1	－	9								**-4**				**-27**			
		4	－	9						1	－	9															
		0	－	0						0	－	0															

【女子Dクラス 予選C組】

	にゃんと子	和音	ロッカクセイ	堀川	勝敗	得失セット	得失点	順位
ニャントシ **にゃんと子** （南砺市）	◆	I1 1 － 2 × 9 － 7 2 － 9 14 － 15	◆	I5 0 － 2 × 0 － 9 1 － 9 0 － 0	0 － 2	1 － 4 **-3**	26 － 49 **-23**	**4**
ワオン **和音** （婦中町地区）	I1 2 － 1 ○ 7 － 9 9 － 2 15 － 14	◆	I4 0 － 2 × 2 － 9 3 － 9 0 － 0	◆	1 － 1	2 － 3 **-1**	36 － 43 **-7**	**3**
ロッカクセイ **ロッカクセイ** （上市町）	◆	I4 2 － 0 ○ 9 － 2 9 － 3 0 － 0	◆	I3 0 － 2 × 8 － 9 5 － 9 0 － 0	1 － 1	2 － 2 **0**	31 － 23 **8**	**2**
ホリカワ **堀川** （富山地区）	I5 2 － 0 ○ 9 － 0 9 － 1 0 － 0	◆	I3 2 － 0 ○ 9 － 8 9 － 5 0 － 0	◆	2 － 0	4 － 0 **4**	36 － 14 **22**	**1**

【女子Dクラス 予選D組】

	豊田	博労クラブ	つぅぶい	花奏	勝敗	得失セット	得失点	順位
トヨタ **豊田** （富山地区）	◆	J1 2 － 1 ○ 5 － 9 9 － 7 15 － 12	◆	J4 2 － 0 ○ 9 － 6 9 － 5 0 － 0	2 － 0	4 － 1 **3**	47 － 39 **8**	**2**
バクロウクラブ **博労クラブ** （高岡市）	J1 1 － 2 × 9 － 5 7 － 9 12 － 15	◆	J3 0 － 2 × 1 － 9 2 － 9 0 － 0	◆	0 － 2	1 － 4 **-3**	31 － 47 **-16**	**3**
ツップイ **つぅぶい** （射水市）	◆	J3 2 － 0 ○ 9 － 1 9 － 2 0 － 0	◆	J2 2 － 0 ○ 9 － 8 9 － 5 0 － 0	2 － 0	4 － 0 **4**	36 － 16 **20**	**1**
カナデ **花奏** （滑川市）	J4 0 － 2 × 6 － 9 5 － 9 0 － 0	◆	J2 0 － 2 × 8 － 9 5 － 9 0 － 0	◆	0 － 2	0 － 4 **-4**	24 － 36 **-12**	**4**

第41回 富山県ビーチボール選手権大会 トーナメント表

男子Aクラス　予選リーグ(隣接対戦・各チーム2試合)→決勝トーナメント

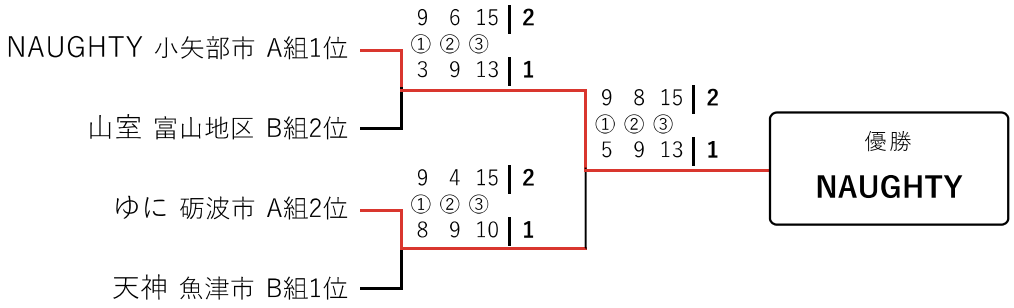

男子Bクラス　予選リーグ(隣接対戦・各チーム2試合)→決勝トーナメント

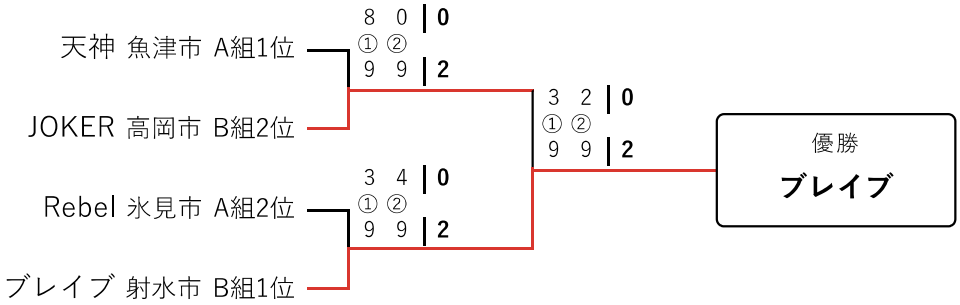

男子Cクラス　予選リーグ(隣接対戦・各チーム2試合)→決勝トーナメント

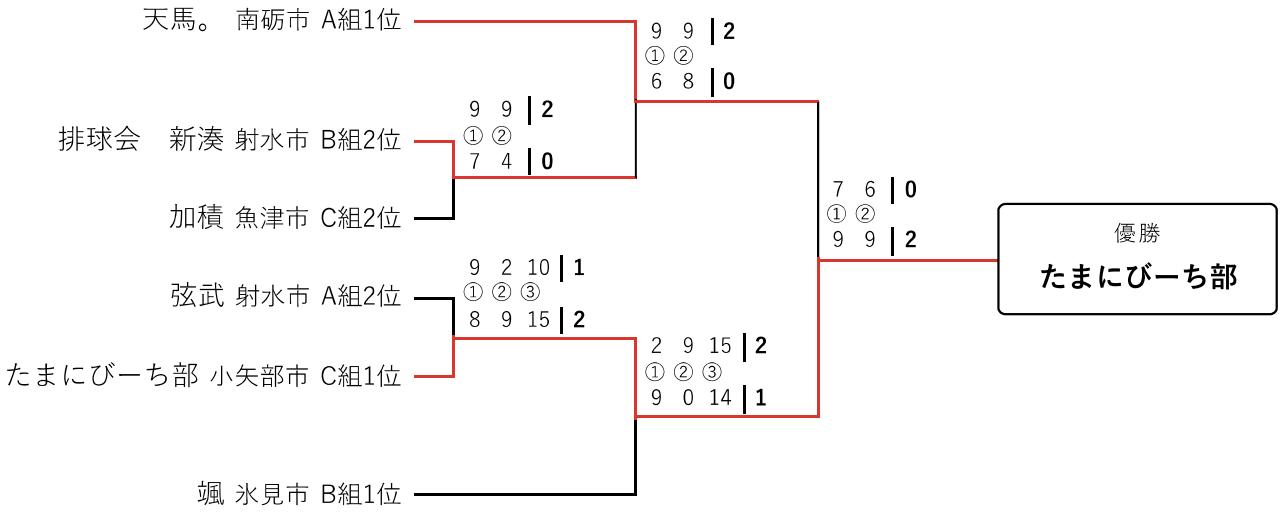

男子Dクラス　予選リーグ(隣接対戦・各チーム2試合)→決勝トーナメント

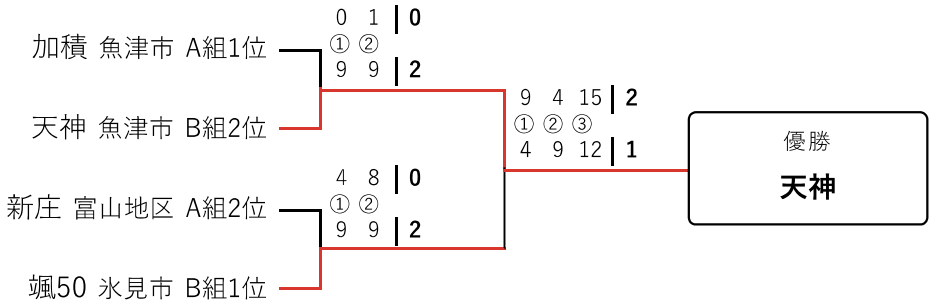

女子Aクラス　予選リーグ(隣接対戦・各チーム2試合)→決勝トーナメント

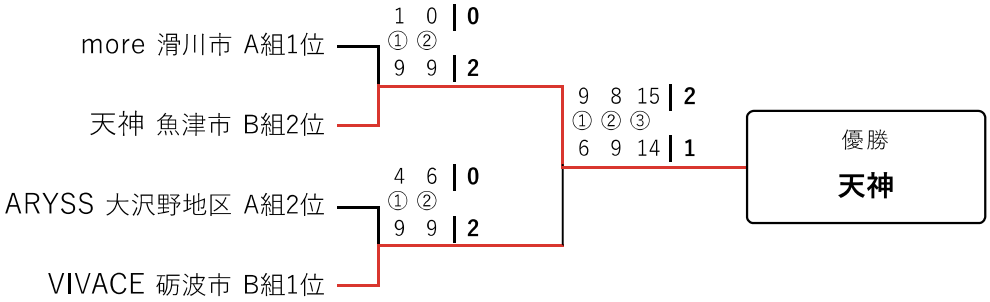

女子Cクラス　予選リーグ(隣接対戦・各チーム2試合)→決勝トーナメント

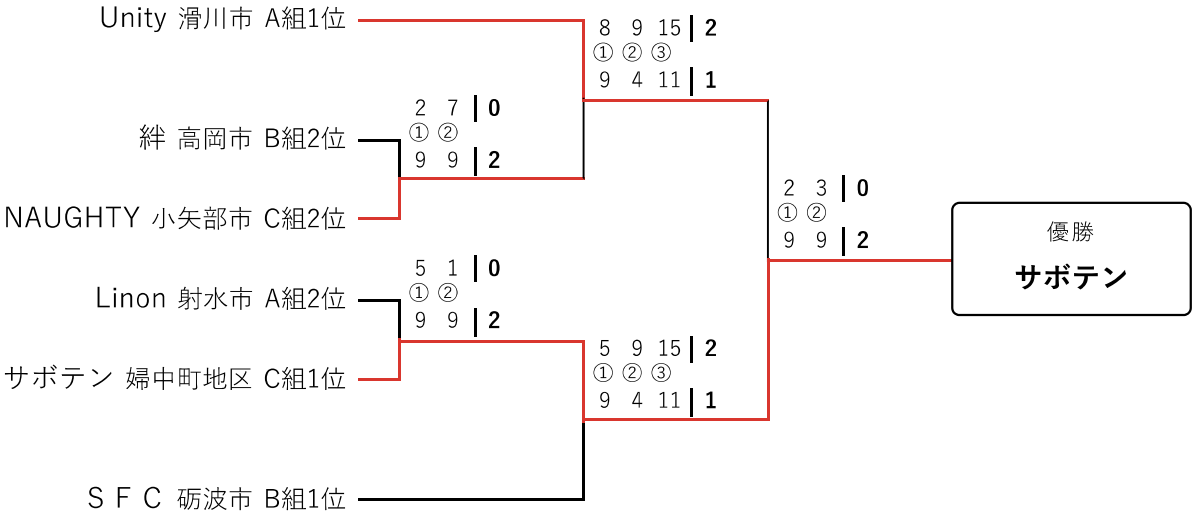

女子Dクラス　予選リーグ(隣接対戦・各チーム2試合)→決勝トーナメント

